Príncipe de Vergara, 13
28001 Madrid
Telfs.: 915 782 575
Fax: 915 783 522
info@prestoiberica.com

Bastidor Autoportante para inodoro suspendido

CARACTERÍSTICAS

Materiales
El latón empleado en la fabricación de nuestros fluxores cumple las normas EN-12164, EN-12165 y EN-1982.
Tratamiento exterior
Niquelado y cromado conforme a la norma EN-248.
Resistencia a la niebla salina 200 horas, según norma ISO-9227.

- **Fabricación nacional en acero con recubrimiento de pintura poliester de alta resistencia.**
- **Regulación de la altura del bastidor.**
- **Regulación de la altura del grifo independiente.**
- **Gran robustez.**
- **Preparado para instalar suministrado con elementos de fijación y conexión a grifo e inodoro.**
- **Resistencia hasta 400 Kg.**
- **Instalación sencilla y fácil mantenimiento.**
- **Fijación a suelo.**
- **Pieza de poliespán de reducción de ruido.**
- **Suministrado con prolongación de codo a inodoro mediante conexión de junta de 110 mm, gomas de conexión a entrada a inodoro de 51-55 mm de diámetro y elementos de fijación.**

MODELO

- **Ref. 18491** Soporte Bastidor (sin fluxor)

8 427838 184917

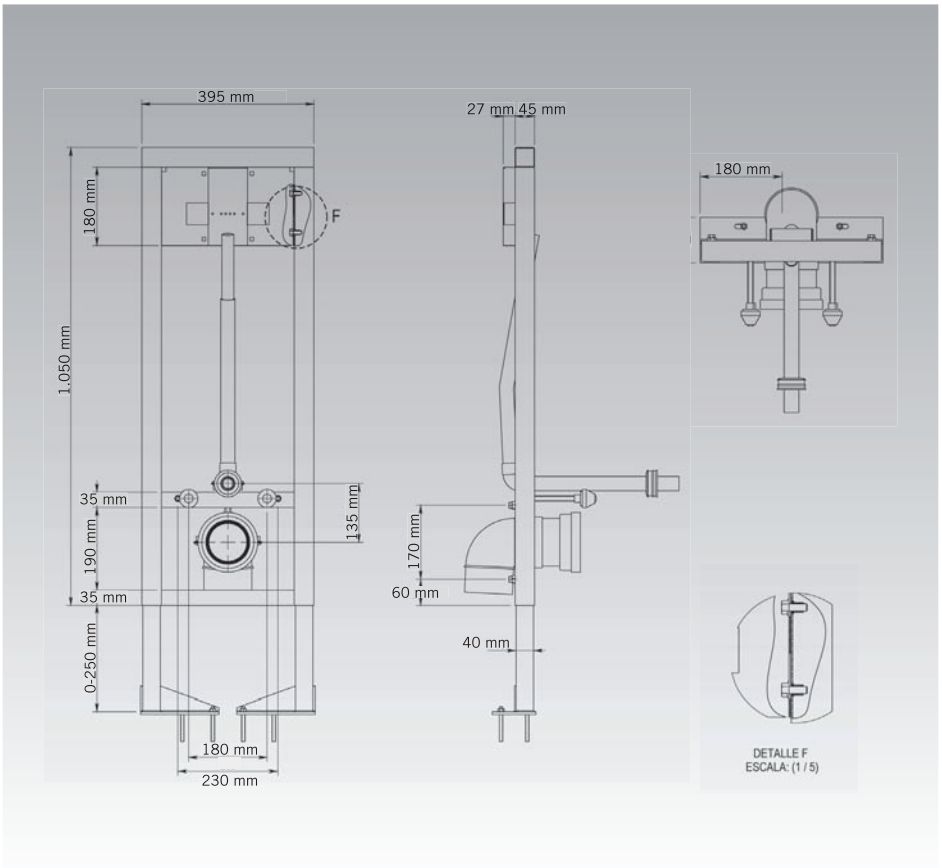

NORMATIVA

- **Certificado ISO 9001:2008.**
- **Pruebas dimensionales.** Cumpliendo con el CTE.