CIRCUMAT

Ficha Técnica
Technical Data Sheet

Descripción	*Description*
- Rápida instalación en techo mediante base enchufable	*- Quick installation by plug-in base to the ceiling*
- 360º de ángulo de cobertura	*- 360º detection angle*
- 7 m de campo de detección	*- 7 m detection diameter*
- Temporización y sensibilidad luminosa ajustables	*- Timing and light sensitivity adjustable*
- Formato ligero y extraplano	*- Light, extra-flat format*
- Detección de paso por cero	*- Zero-cross detection*

Aplicaciones	*Areas of application*
Ideal para instalaciones instalación en pasillos, rellanos, halls, almacenes, aseos, salas de reuniones, etc	*Ideal for installations in corridors,landings, halls, box rooms, bathrooms, meeting rooms, etc.*

Modelos *Models*		**CIRCUMAT**

Características técnicas *Technical data*		
Alimentación *Power supply*	V c.a. *V AC*	230 ± 10 %
Frecuencia nominal *Nominal frequency*	Hz	50
Consumo propio *Stand-by consumption*	W	1 W (7,5 VA) 1 W (7.5 VA)
Poder de ruptura *Switching capacity*		µ 5 A / 230 V~ cosφ = 1
Detección de paso por cero *Zero-cross switching*		Si *Yes*
Número de circuitos *Number of circuits*		1
Ángulo de detección *Detection angle*		360 º
Campo de detección *Detection field*		Hasta 7 m de diámetro a 2,5 m de altura *Up to 7m diameter at 2,5m height*
Parámetros regulables *Adjustable parameters*		Tiempo (TIME) Sensibilidad lumínica (LUX) Distancia de captación (SENS) *Timing (TIME)* *Brigthness range (LUX)* *Detection range (SENS)*
Sensibilidad lumínica *Brightness range*		5 - 1000 lux
Rango de temporización *Tming range*		3 s … 30 min
Clase de protección *Protection class*		Clase II en condiciones correctas de montaje *Class II in correct mounting conditions*
Grado de protección *Degree of protection*		IP 20 según EN 60529 *IP 20 according to EN 60529*
Montaje del equipo *Method of mounting control*		Techo (superficie) *Ceiling (surface)*
Altura de instalación *Installation height*		Hasta 3 m entre techo y suelo (20 ºC) *Up to 3 m between ceiling and floor (20 ºC)*
Conexión *Connection*		borne de tornillo *screw terminals*
Sección de conductor *Wire cross section*	mm²	1 x 0,75 … 1,5 *1 x 0.75 … 1.5*
Temperatura de funcionamiento *Operating temperature*	ºC	-20 … +40
Temperatura de transporte y almacenamiento *Transportation and storage temperature*	ºC	-20 … +60
Peso neto *Net weight*	g	128

DT1325FT001 - 02, 02/2016

CIRCUMAT

Cargas máximas recomendadas
Maximum recommended load

Incandescentes	Fluorescentes	Halógenas baja tensión (12 V c.a.)	Halógenas (230 Vc.a.)	Lámparas bajo consumo	Downlights	LED
Incandescent	*Fluorescent*	*Low voltage halogen (12 V AC)*	*Halogen (230 V AC)*	*Low consumption lamps*	*Downlights*	
1000 W	250 VA	500 VA	1000 W	200 VA	200 VA	200 VA

Conexión
Wiring diagram

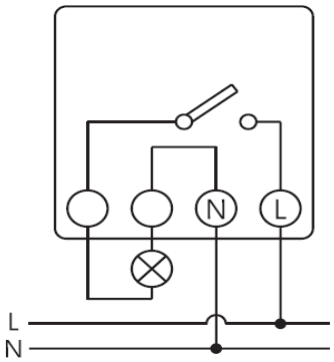

Dimensiones exteriores
Overall dimensions

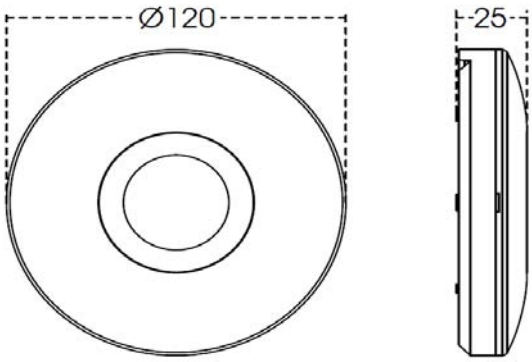

Accesorios
Accessories available

Código *Code:*	Código *Code:*	Código *Code:*
Código *Code:*	Código *Code:*	Código *Code:*

Código *Code*	CIRCUMAT
	OB132512

Marcado *Approvals and marking*	CE
Directivas de referencia *Reference Directives*	2004/108/EC (EMC); 2006/95/EC (LVD); 2011/65/EC (RoHS)
Normas de referencia *Reference standards*	EN 60669-2-1:2004 + A1:2009

DT1325FT001 - 02, 02/2016