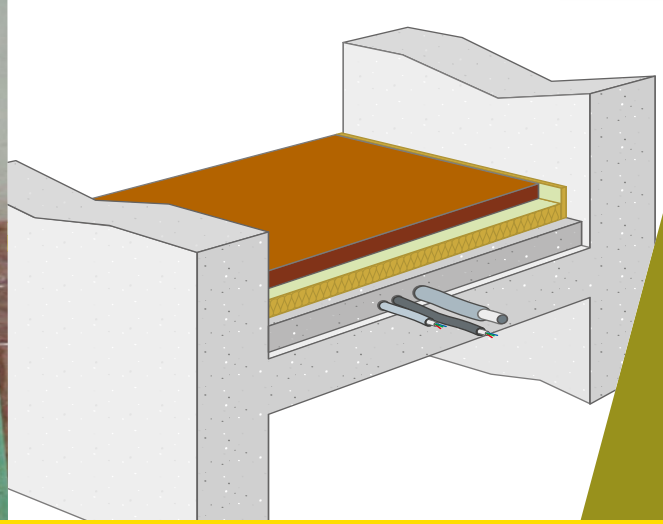

PANEL PST

Tarimas Flotantes

Descripción

Panel rígido de alta densidad de lana de roca ISOVER, no hidrófilo, revestido en una de sus caras por un film de polietileno.

Aplicaciones

Por sus excelentes prestaciones mecánicas, el panel PST de Isover es la mejor opción para aislamiento acústico a ruido de impacto en:

- Suelos flotantes de tarima o madera mediante solado directo o con interposición de un tablero de aglomerado de al menos 10 mm de espesor en función de los requerimientos de reparto de cargas.
- Solados cerámicos o de parquet, sobre losa de compresión de al menos 4 cm de espesor.

Propiedades técnicas

Símbolo	Parámetro	Icono	Unidades	Valor	Norma
λ_D	Conductividad termica declarada		W/m·K	0,039	EN 12667 EN 12939
C_p	Calor específico aproximado		J/kg·K	800	–
	Reacción al fuego		Euroclase	F	EN 13501-1
WS	Absorción de agua a corto plazo		kg/m²	< 1	EN 1609
MU	Resistencia a la difusión de vapor de agua, μ			1	EN 12086
SD	Rigidez dinámica		MN/m³	17	EN 29052-1
CP	Compresibilidad, c		mm	< 5	EN 13162 y EN 12431
CS	Resistencia a compresión a 10% de deformación, σ_{10}		Kpa	65	EN 826
			Kg/m²	6.500	

Espesor mm	Resistencia térmica declarada R_D, m²·K/W	Código de designación
EN 823	EN 12667 EN 12939	EN 13162
22	0,55	MW-EN 13162-T6-DS(23,90)-WS-CP5-SD17

Presentación

Espesor d (mm)	Largo l (m)	Ancho b (m)	m²/ bulto	m²/ palé	m²/ camión
22	1,20	1,00	9,60	115,20	2.995

Ventajas

- Óptimo aislamiento térmico y acústico de duelos flotantes. Es la única solución de lana mineral específica para solar directamente con tarima.
- Resuelve de forma integral el aislamiento térmico y revestimiento interior de la fachada en una sola partida de obra.
- Apto para obra nueva y rehabilitación.
- Solución que no necesita obra de albañilería.
- Excelente resistencia a la compresión.
- Producto sostenible con composición en material reciclado superior al 50%. Material reciclable 100%.
- Material inerte que no es medio adecuado para el desarrollo de microorganismos.
- Mantiene las prestaciones del sistema inalteradas durante toda la vida útil del edificio, no se degradan con el tiempo.

Certificados

Guía de instalación

Información adicional disponible en: www.isover.es

www.isover.es
+34 901 33 22 11
isover.es@saint-gobain.com
www.isover-aislamiento-tecnico.es

@ISOVERes
ISOVERaislamiento
ISOVERaislamiento
isoveres

ISOVER SAINT-GOBAIN

Saint Gobain Isover Ibérica, S.L. se reserva el derecho a la modificación sin previo aviso, y de manera total o parcial, de los datos contenidos en el presente documento. Asimismo, no puede garantizar la ausencia de errores involuntarios. 08/04/16